【ミラー027　Mirror 027】

SNMR-MIRROR027

取付・設置説明書 安全上のご注意

取付・設置の前に、この「安全上のご注意」をよくお読みの上、正しく行ってください。

■表示内容を無視して誤った取付・設置をしたときに生じる危害や損害の程度を、次の表示で区分し、説明しています。

⚠ 警告	この表示の欄は「**取扱いを誤った場合、使用者が死亡または重傷を負うことが想定される危害の程度**」をいう。
⚠ 注意	この表示の欄は「**取扱いを誤った場合、使用者が傷害を負うことが想定されるか、または物的損害の発生が想定される危害・損害の程度**」をいう。

■お守りいただく内容の種類を、次の絵表示で区分し、説明しています。

⃠	このような図記号は、**製品の取扱いにおいて、その行為を禁止する**図記号です。
❗	この図記号は、**製品の取扱いにおいて、指示に基づく行為を強制する**図記号です。

■取付・設置完了後、説明書の内容に従って各部の点検を行い、異常の無いことを確かめてください。
■この「取付・設置説明書」は、「取扱説明書」とともにお客様にお渡しする大切な書類です。
紛失や、汚れが生じないように大切に保管し、取付・設置完了後、お引き渡し時にお客様へお渡しください。

⚠ 警告

製品の取付けは、建築壁の構造を確かめて正しく行ってください。

❗

落下して、ケガをする恐れがあります。

仕様変更・改造は絶対にしないでください。

分解・修理・改造禁止

ケガの原因となります。

⚠ 注意

部品は確実に取付けてください。

❗

取付注意

落下により、ケガをする恐れがあります。

取付・設置前の確認

1．注文した製品が納入されているか確認してください。

2．配線・補強桟の確認
●設置場所の水平レベルを確認してください。
●壁面の取付位置に、取付桟があることを確認してください。

※高温多湿になる場所では使用しないでください。
湿気によりミラーにシケ（腐食）が発生する場合があります。

［製　品　質　量］　■Mirror 027 Sector　　3．8ｋｇ

製品寸法図

取付け穴拡大図

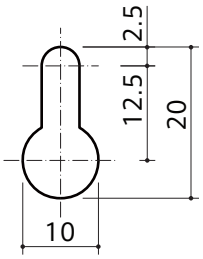

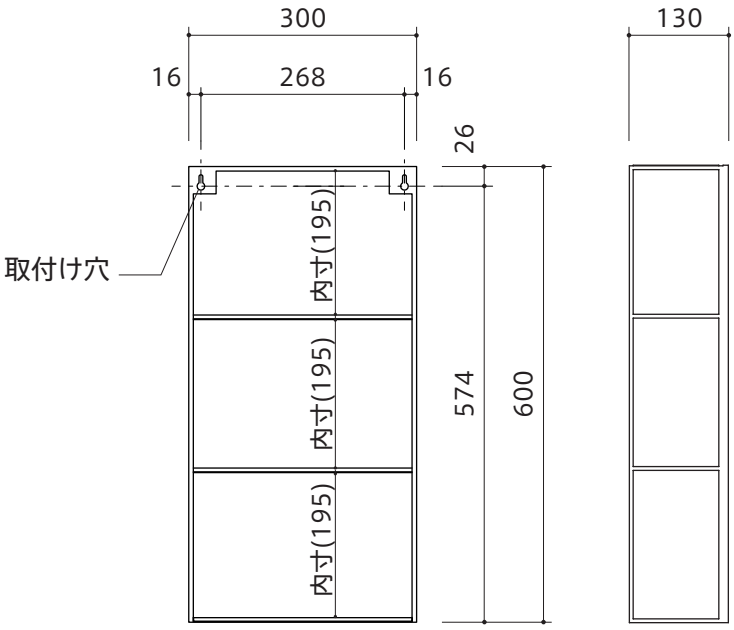

製品の取付け

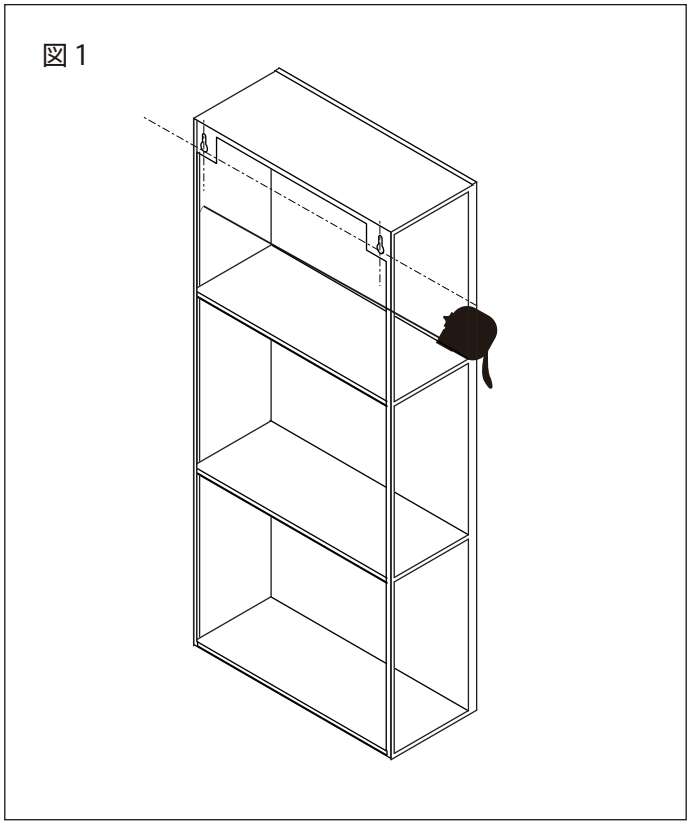

1．ミラー本体裏面の壁面取付位置のサイズを計ります。

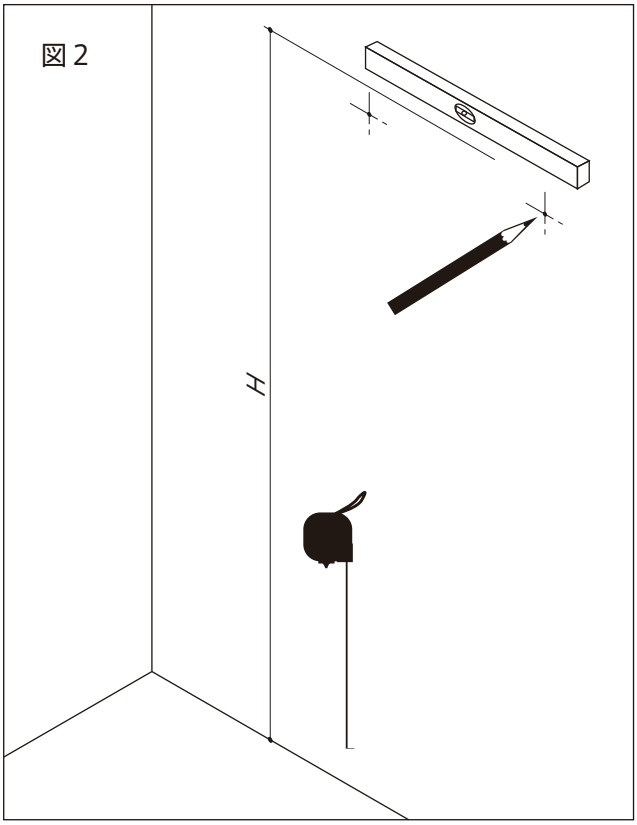

2．壁面の取付位置に印をつけます。

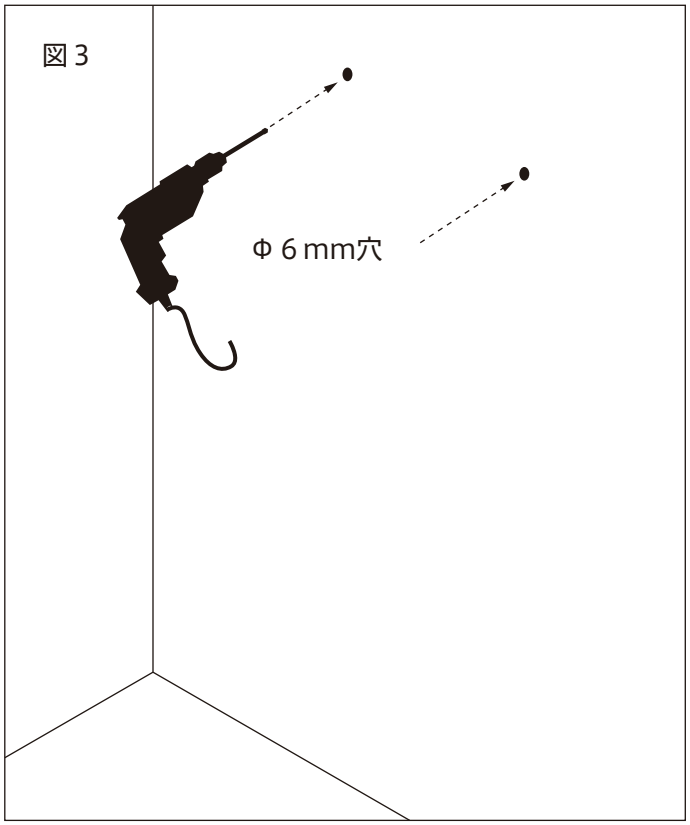

3．印をつけた位置にφ 6 穴を開けます。

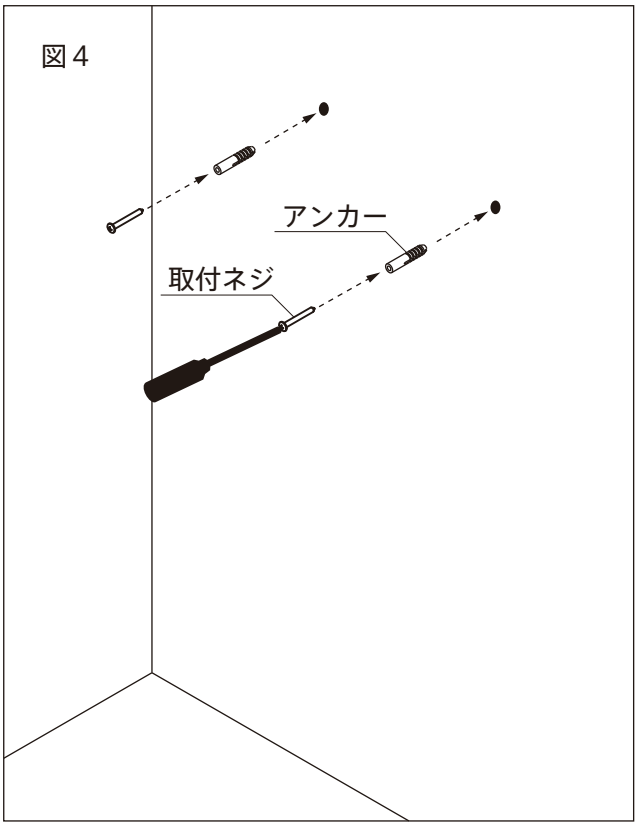

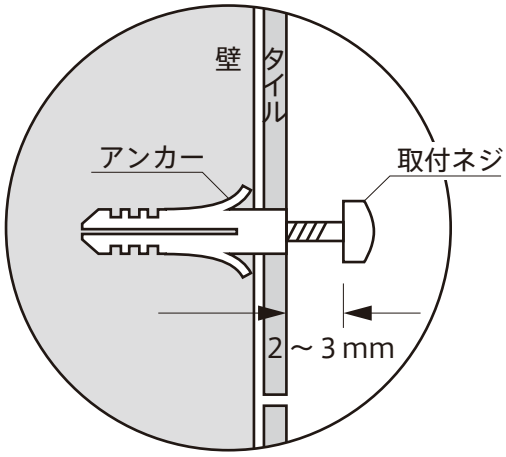

４．穴を開けた位置にアンカーを使用して、取付ネジを取付けます。
※　取付ネジは２～３mm開けた状態で固定します。

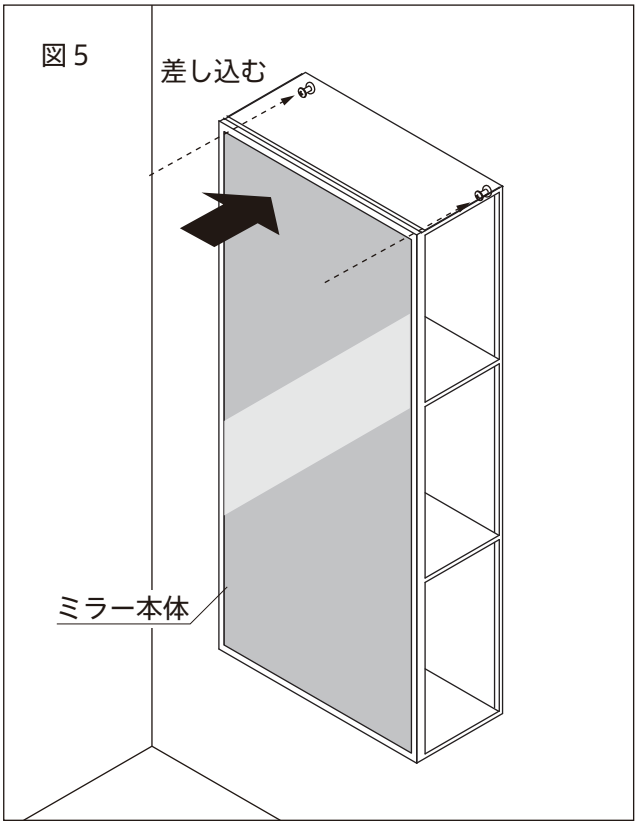

５．結線し、ミラー本体裏面の壁面取付穴を取付ネジに差し込みます。

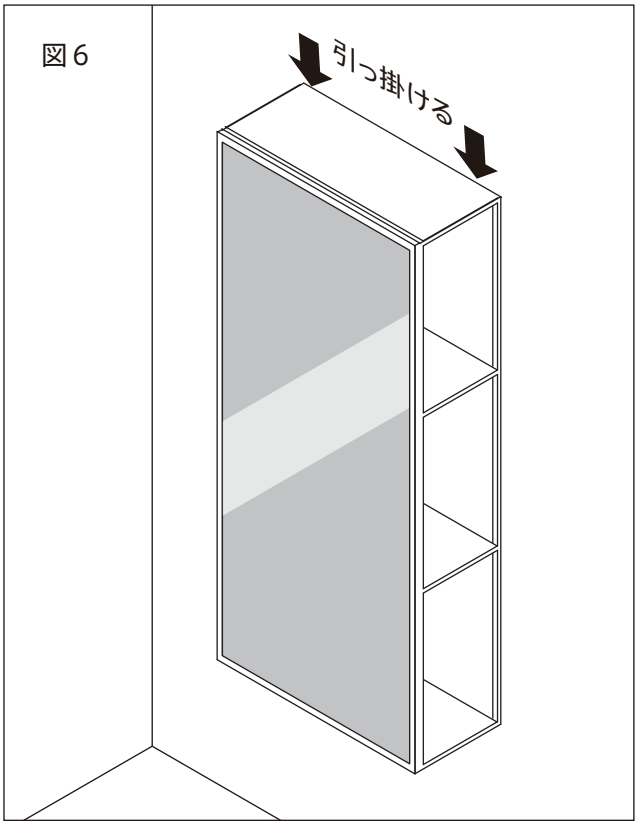

６．ミラー本体を落とし込んで引っ掛けます。

取付・設置後の点検・清掃

1．「安全上のご注意」および説明書の内容通り取付・設置されているかを点検し、異常の無いことを確かめてください。
2．表面の汚れ、ほこりを拭き取りながら、傷などの損傷が無いかを調べてください。

トーヨーキッチンホームページのオンラインショップ「SHOP TOYO KITCHEN」でオプションパーツをご購入いただけます。
詳しくは、store.toyokitchen.co.jpをご覧ください。

トーヨーキッチンスタイルカスタマーサービス

https://www.toyokitchen.co.jp/support/maintenance/

トーヨーキッチンスタイルカスタマーサービスでは、保証期間内、経過後のメンテナンスやパーツの販売を承ります。

スマートフォンからでも修理／メンテナンスの依頼ができます。
←アクセスはこちらから

P9WP-TRS733
26.10

株式会社 トーヨーキッチンスタイル　www.toyokitchen.co.jp　〒107-0062　東京都港区南青山3-16-3